Tragarm

Notwendiges Zubehör für größere Abstände zwischen Sägeblatt und Parallelanschlag.

Am Tragarm wird das Druckmodul z.B. mit Einzelrolle oder Sicherheitsrolle angebracht.

A Edelstahl

Hinweis:

Druckmodul ⓘ	S.90
Einzelrolle	S.94
Sicherheitsrolle	S.100
Befestigungssäule	S.126

Extension arm

Indispensable accessory in the case of major distances between circular saw blade and guiding fence.

The pressure module, e.g. with single wheel or protecting wheel, may be mounted on the extension arm.

A Special steel

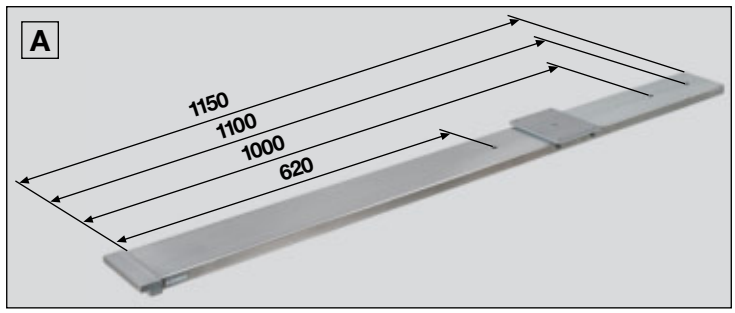

Reference:

Pressure module ⓘ	p.90
Single wheel	p.94
Protecting wheel	p.100
Mounting Post	p.126

Bras-Support

Accessoire indispensable pour une distance plus grande entre la lame de scie et le guide parallèle.

Sur le Bras-Support vient se placer le Module-Presseur équipé p. ex. d'un Galet-Simple ou d'un Galet de Sécurité.

A Acier spécial

Indication :

Module-Presseur ⓘ	p.90
Galet-Simple	p.94
Galet de Sécurité	p.100
Colonne de fixation	p.126

Tragarm
mit Gebrauchsanleitung
Extension arm
with operating instructions
Bras-Support
avec notice d'utilisation
Art. No. 216 443 000 112

1 Ansägen einer Acrylglas-Platte mit Druckmodul ◫ und Einzelrolle.

2 Ansägen einer Acrylglas-Platte mit Druckmodul ◫ und Sicherheitsrolle.

3 Ansägen einer Acrylglas-Platte mit Druckmodul ◫ und Sicherheitsrolle bei einem großen Abstand zum Parallelanschlag.

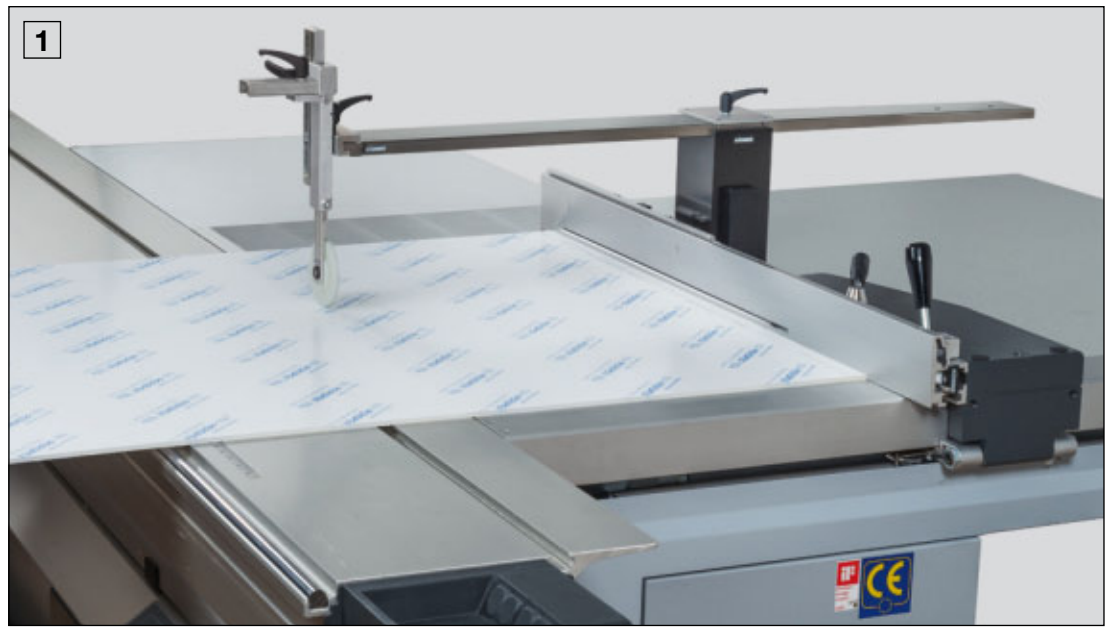

1 Scratching an acrylic glass plate on the lower side using a pressure module ◫ and a single wheel.

2 Scratching an acrylic glass plate on the lower side using a pressure module ◫ and a protecting wheel.

3 Scratching an acrylic glass plate on the lower side using a pressure module ◫ and a protecting wheel having major distance to the fence.

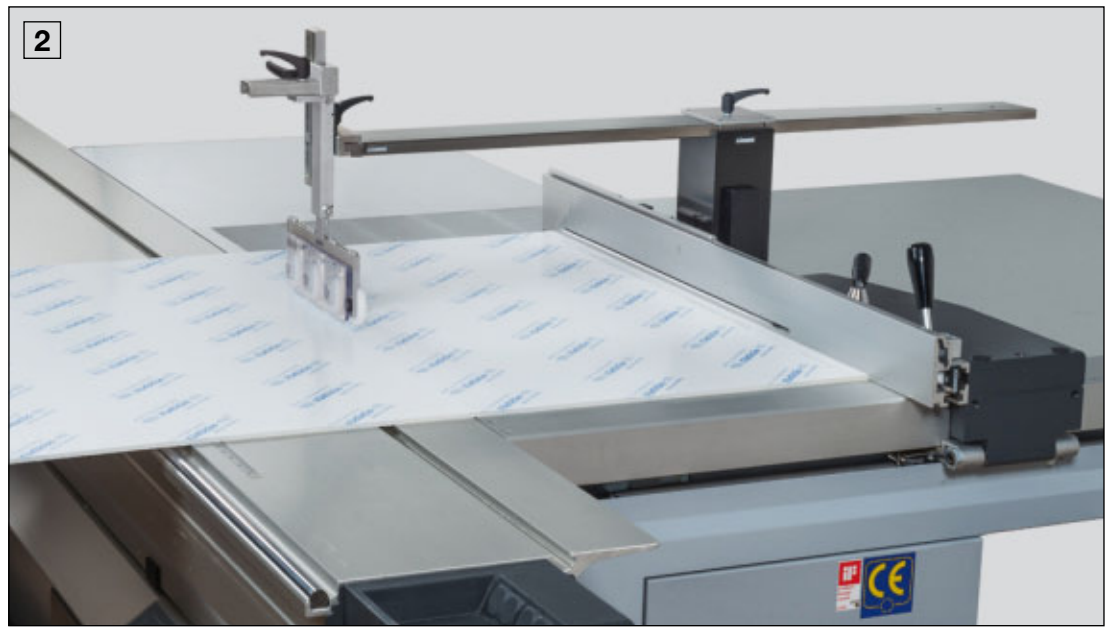

1 Trait de scie sur un panneau acrylique avec un Module-Presseur ◫ et un Galet-Simple.

2 Trait de scie sur un panneau acrylique avec un Module-Presseur ◫ et un Galet de Sécurité.
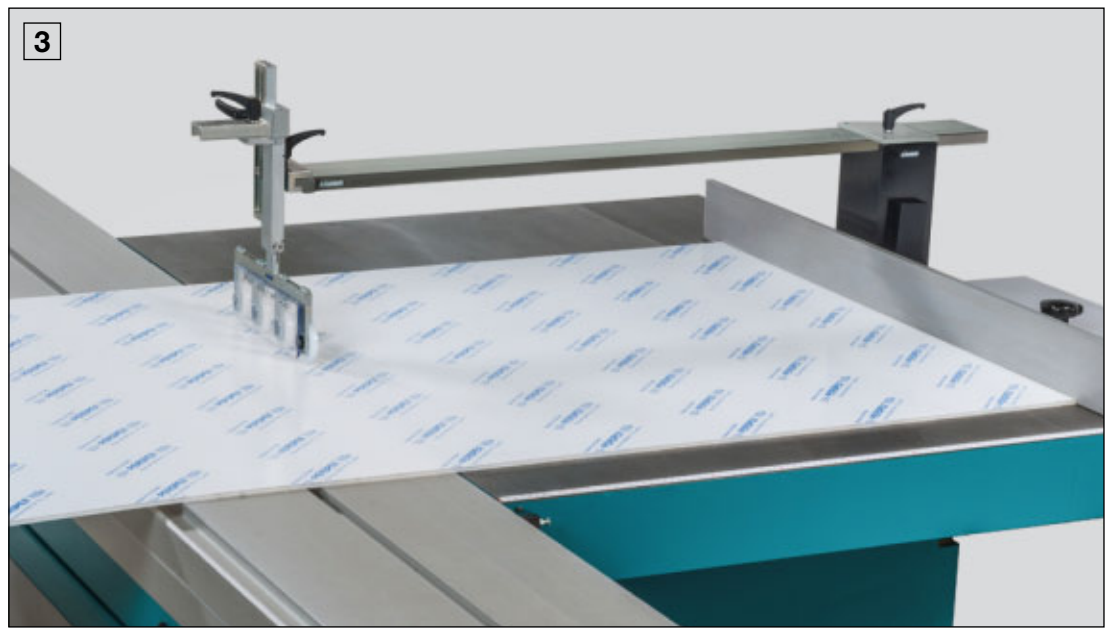
3 Trait de scie sur un panneau acrylique avec un Module-Presseur ◫ et un Galet de Sécurité à une plus grande distance de la butée parallèle.